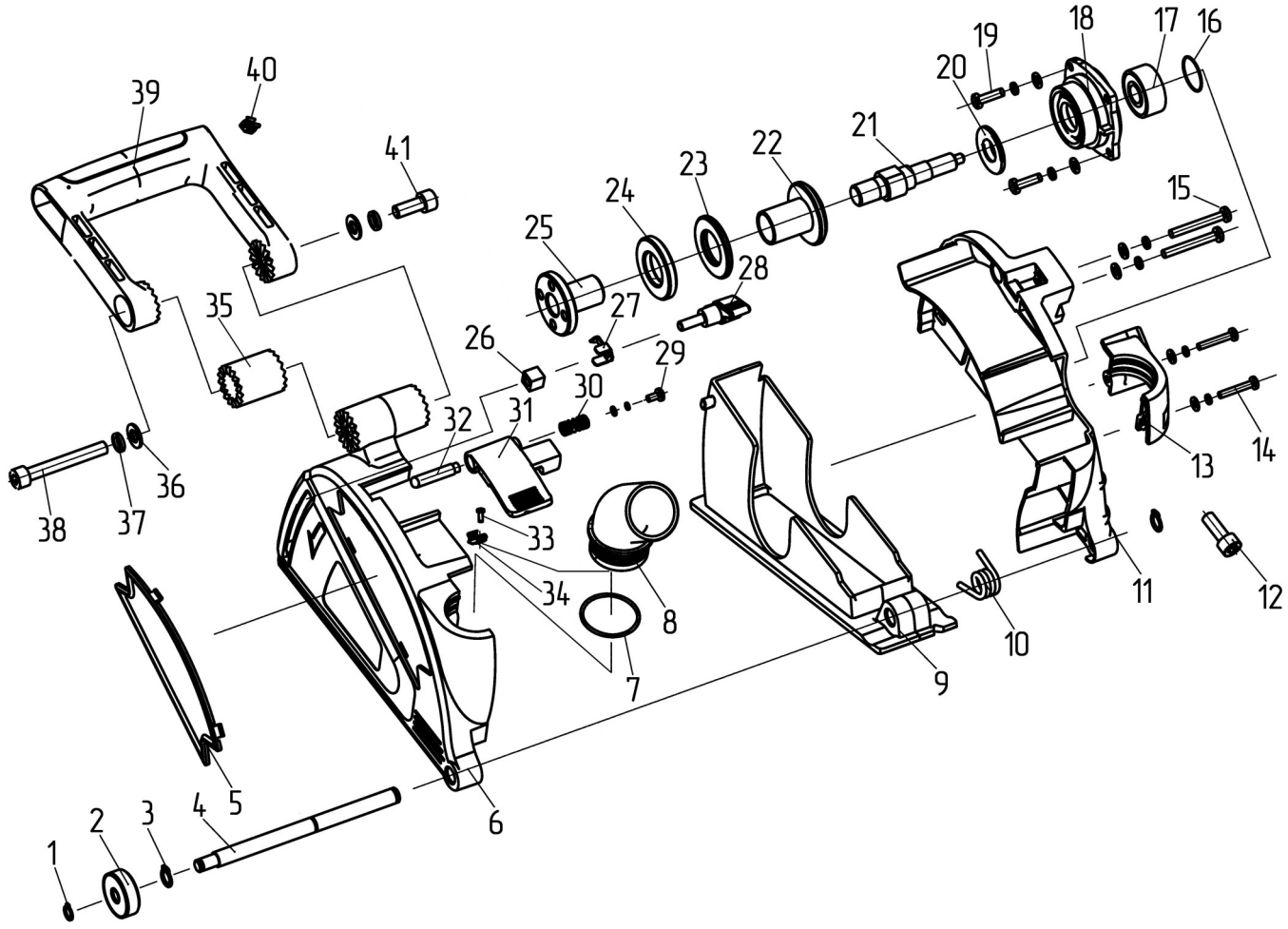

№	Артикул	Наименование	Кол
1		Шайба	1
2		Ролик	1
3		Шайба	2
4		Ось	1
5		Этикетка	1
6	914-734-006	Корпус	1
7		Кольцо уплотнительное	1
8	914-734-008	Патрубок	1
9		Корпус внутренний	1
10	914-734-010	Пружина	1
11	914-734-011	Корпус	1
12		Винт	1
13	914-734-013	Держатель	2
14		Винт	2
15		Винт	1
16		Кольцо уплотнительное	1
17	914-734-017	Подшипник 62201	1
18	914-734-018	Крышка корпуса редуктора	1
19		Винт	4
20	914-734-020	Крышка	1
21	914-734-021	Шпиндель	1
22	914-734-022	Фланец	1
23	914-734-023	Шайба	2
24	914-734-024	Шайба	3
25	914-734-025	Фланец	1
26	914-734-026	Гайка	1
27	914-734-027	Указатель	1
28	914-734-028	Винт барашек	1
29		Винт	1
30	914-734-030	Пружина	1
31	914-734-031	Фиксатор	1
32	914-734-032	Ось	1
33		Винт	1
34		Ограничитель	1
35		Втулка	1
36		Шайба	2
37		Шайба	1
38		Винт	1
39		Ручка	1
40		Зажим	1
41		Винт	1

Штроборез электрический

ПУЛЬСАР

Модель
ШЭ 125-1400Э

Артикул
914-734

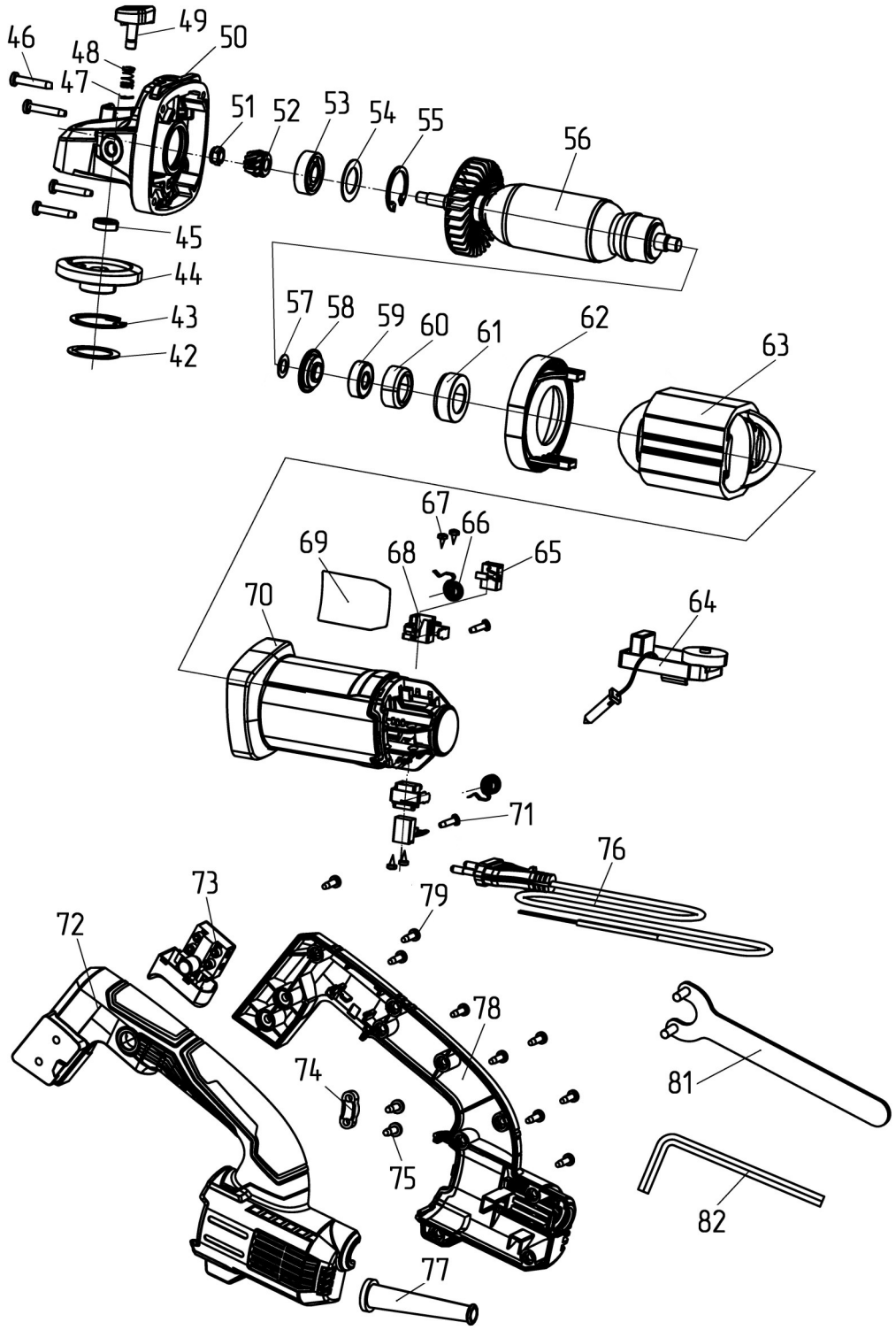

№	Артикул	Наименование	Кол
42	914-734-042	Шайба	1
43	914-734-043	Шайба	1
44	914-734-044	Шестерня редуктора	1
45	914-734-045	Подшипник 696	1
46		Винт	4
47		Шайба	1
48		Пружина	1
49	798-096-020	Стопор шпинделя (47-49)	1
50	914-734-050	Корпус редуктора	1
51	914-734-051	Гайка	1
52	914-734-052	Шестерня редуктора	1
53	90-0432	Подшипник 6000	1
54		Шайба	1
55		Шайба	1
56	914-734-056	Ротор	1
57		Шайба	1
58	914-734-058	Кольцо магнитное	1
59	90-0388	Подшипник 608	1
60		Уплотнение	1
61		Корпус подшипника	1
62	914-734-062	Пыльник статора	1
63	914-734-063	Статор	1
64	914-734-064	Регулятор оборотов	1
65	914-734-065	Щетка	1
66		Пружина	1
67		Винт	4
68		Щеткодержатель	1
69		Этикетка	1
70	914-734-070	Корпус статора	1
71		Винт	2
72	914-734-072	Ручка задняя правая	1
73	914-734-073	Выключатель	1
74		Зажим шнура	1
75		Винт	2
76	90-0451	Шнур сетевой	1
77		Кабель	1
78	914-734-078	Ручка задняя левая	1
79		Винт	6
81		Ключ	1
82		Ключ шестигранный	1

Штроборез электрический

ПУЛЬСАР

Модель
ШЭ 125-1400Э

Артикул
914-734